Dibujar la perspectiva isométrica del modelo representado en la figura por sus proyecciones diédricas. No representar las líneas ocultas, ni aplicar coeficientes de reducción. Escala axonométrica 1 : 1

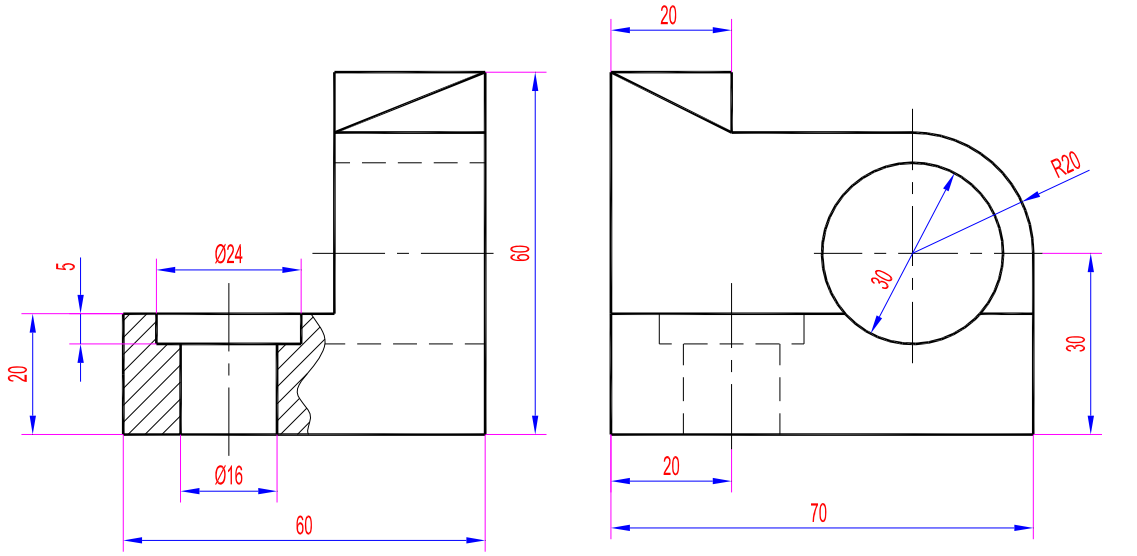

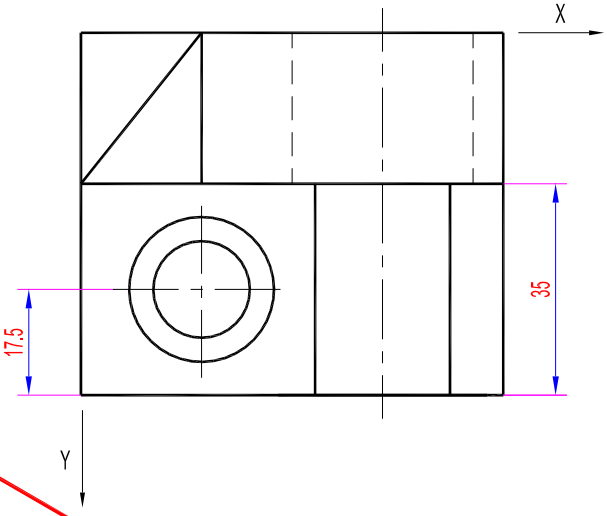

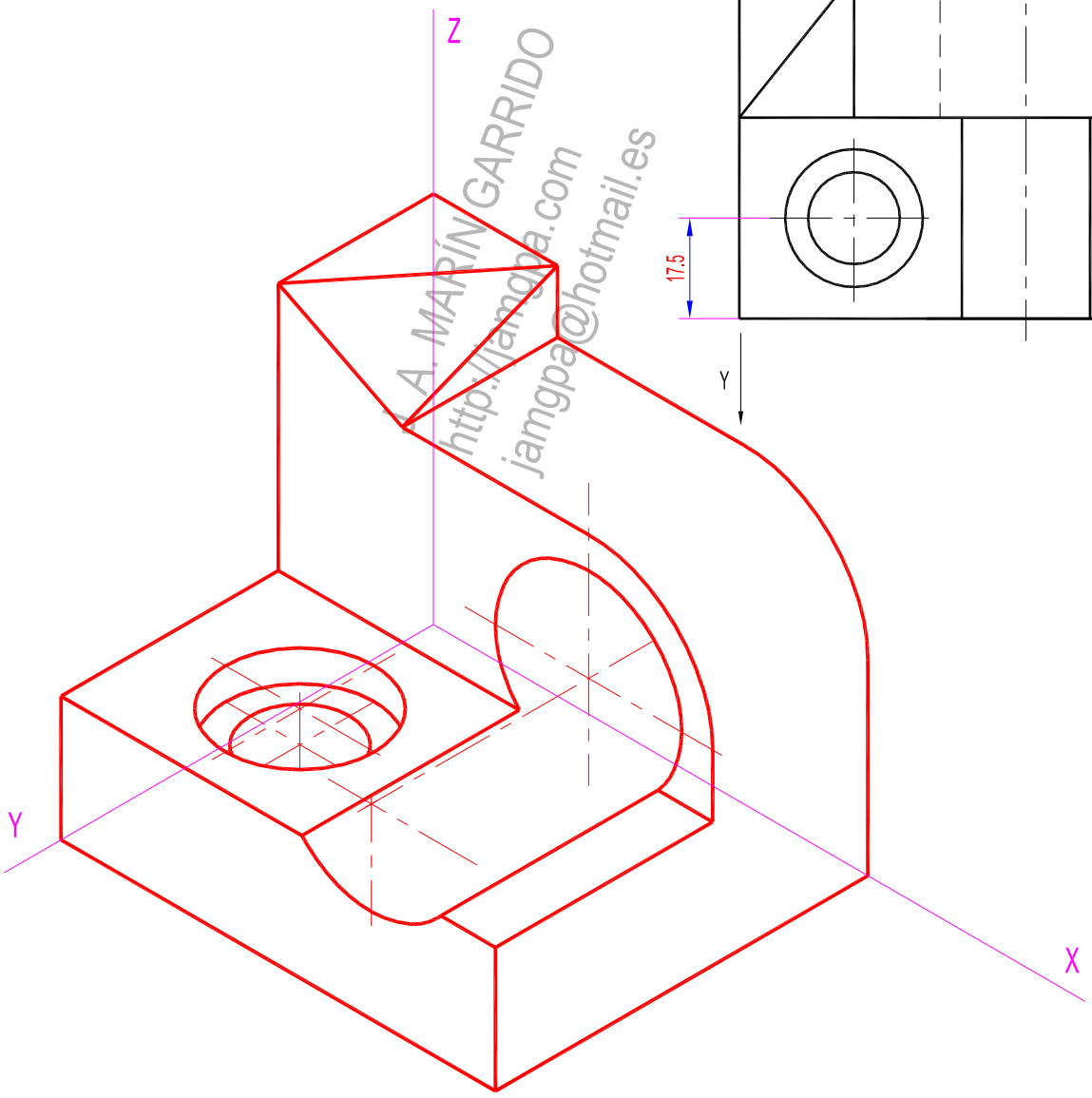

J.A. MARÍN GARRIDO
http://jamgpa.com
jamgpa@hotmail.es

FECHA: _____	ALUMNO / A : _____	
EJERCICIO Nº: _____	PERSPECTIVA AXONOMÉTRICA ISOMÉTRICA	