Realizar el croquis (mano alzada) de la planta, el alzado y el perfil correspondientes al modelo representado en perspectiva axonométrica, según el método del primer diedro (Sistema Europeo de proyecciones).
La vista más representativa del modelo se tomará como alzado y se representará el perfil (izquierdo o derecho) que se vea en el modelo.
Acotar las vistas obtenidas.

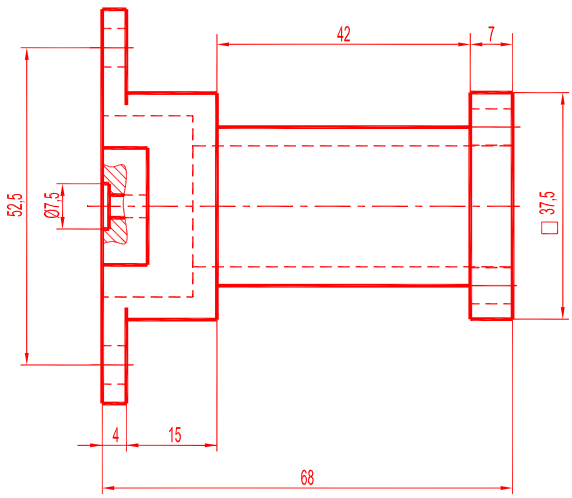

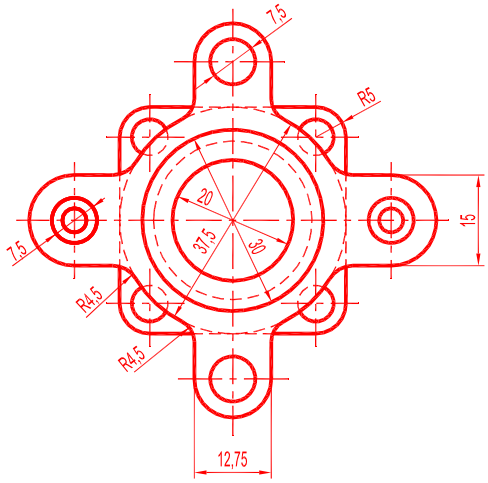

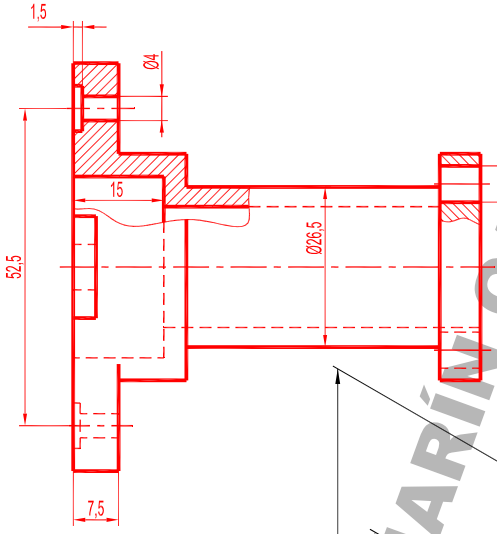

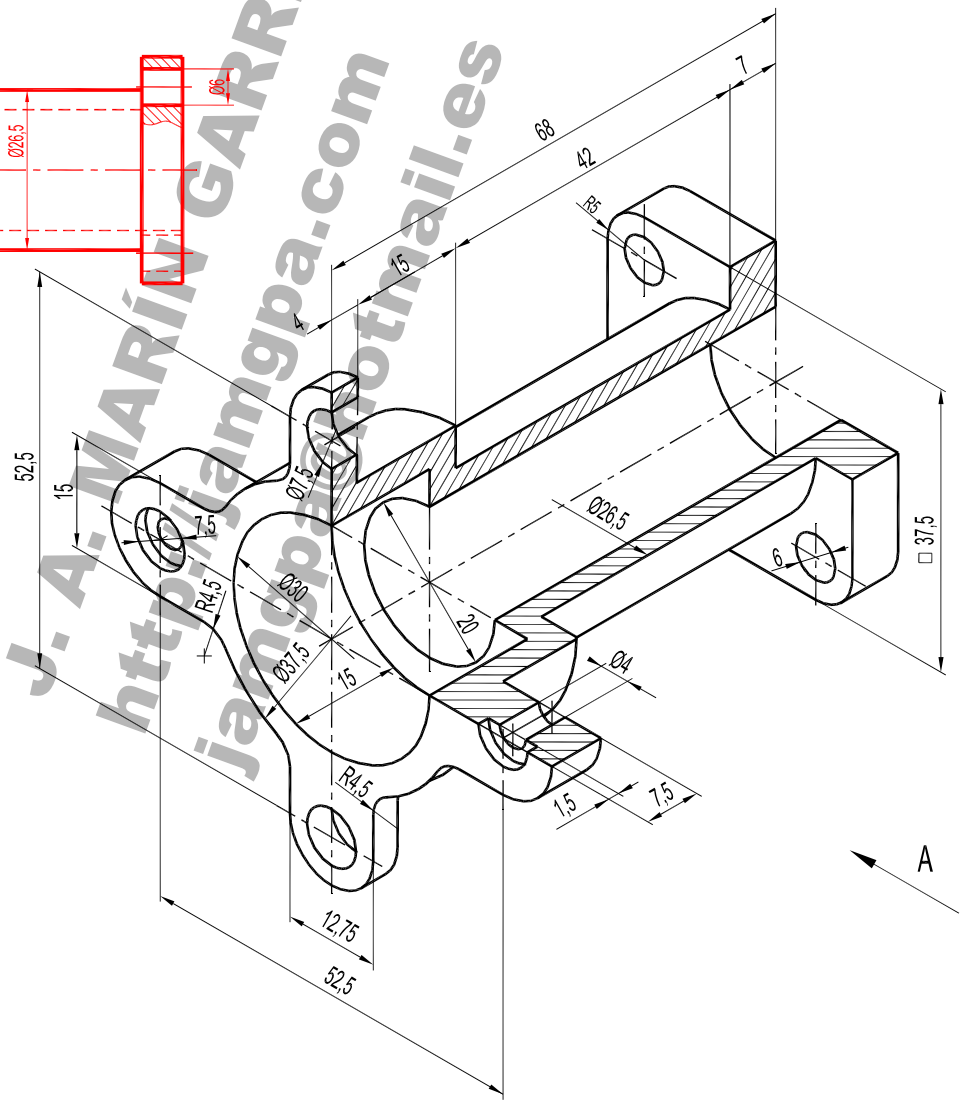

J. A. MARÍN GARRIDO
http://iamgpa.com
jamgpa@hotmail.es

FECHA: _____	ALUMNO / A : _____	
EJERCICIO Nº: _____	CROQUIS ACOTADO	