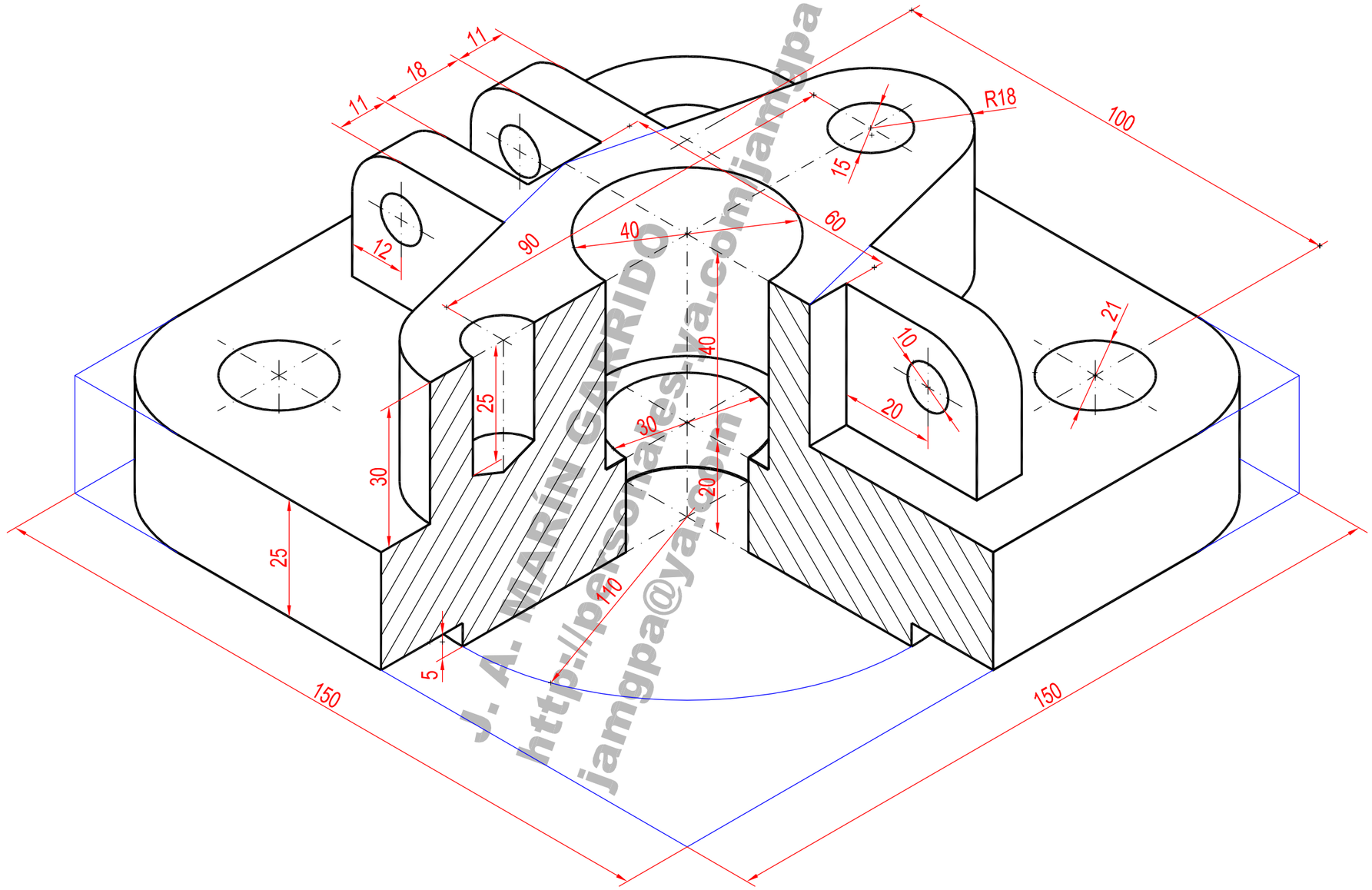

J. A. MARÍN GARRIDO
http://personaes.ya.com/jamgpa
jamgpa@yahoo.com

	FECHA	NOMBRE		DIBUJO TÉCNICO II TRABAJO CAD 2D Y 3D
DIBUJADO	2007 - 08	J. A. Marín		
COMPROBADO				
ESCALA 1 : 1	EJERCICIO Nº 5			Plano nº: