**EJERCICIO 3 (3 puntos)**

Dibuja la perspectiva caballera de la pieza dada por sus vistas. Datos: Ángulo XOY =45°. Reducción eje OY = 0,7. Escala 2 : 1.

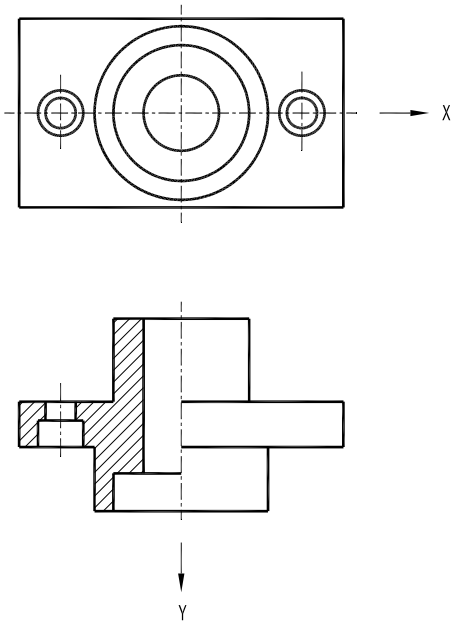


J. A. MARÍN GARRIDO
http://jamgpa.com
jamgpa@hotmail.es

| | | |
|---|---|---|
| FECHA: Junio 2015 | ALUMNO / A : | |
| EJERCICIO Nº: 3 | Selectividad Asturias 2014-2015 (OPCIÓN B Fase General) | |