EJERCICIO 3 (3 puntos)

Dibuja, a Escala 3 : 2, las vistas necesarias de la pieza dada en perspectiva isométrica. No es necesario tener en cuenta el coeficiente de reducción isométrico. Dibuja también la Escala gráfica correspondiente.

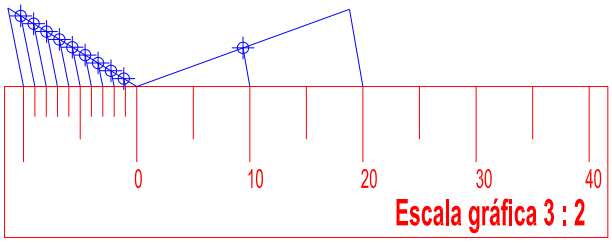

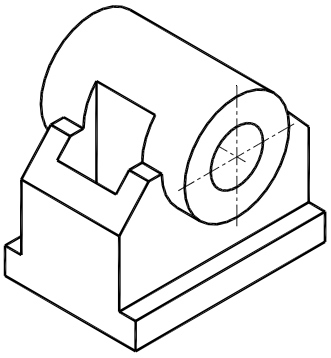

J. A. MARÍN GARRIDO
http://jamgpa.com
jamgpa@hotmail.es

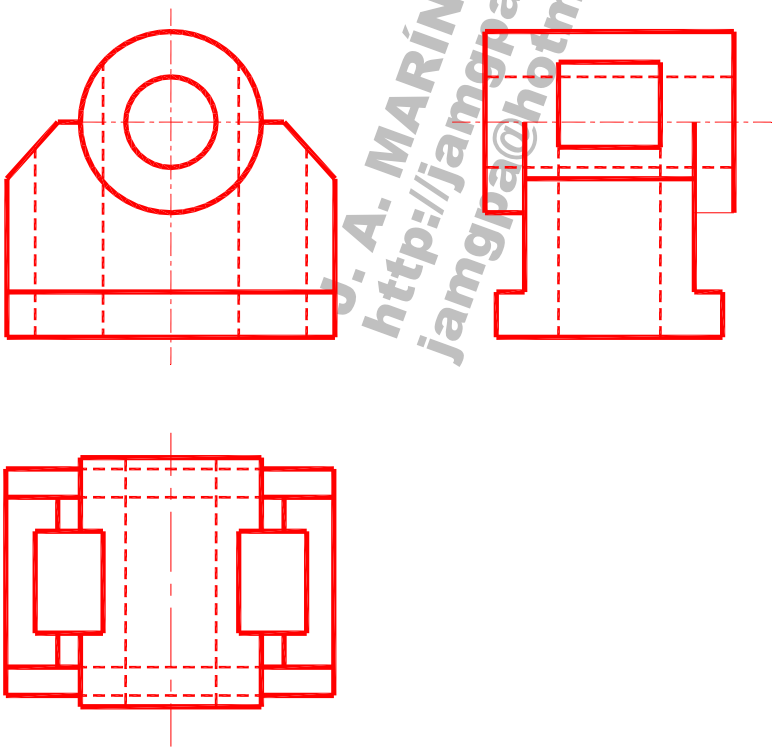

FECHA: Junio 2015	ALUMNO / A :	
EJERCICIO Nº: 3	Selectividad Asturias 2014-2015 (OPCIÓN A Fase General)	