EJERCICIO 3 (3 puntos)

Dibuja, a escala 4 : 3, las vistas que mejor definen el objeto representado.

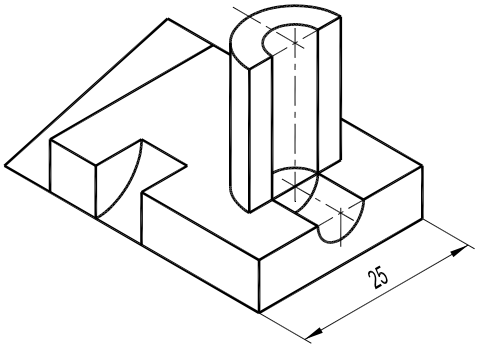

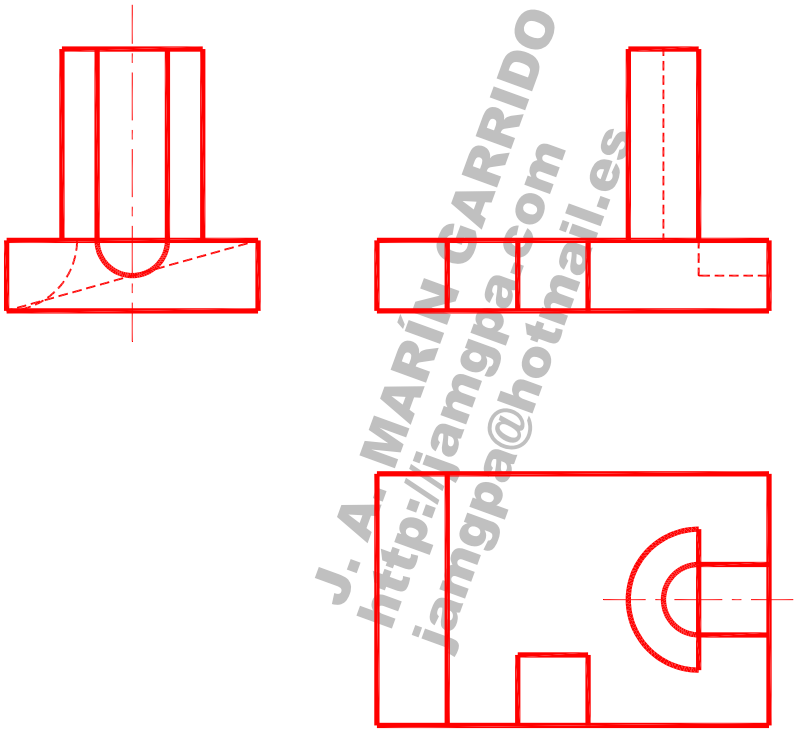

J. A. MARÍN CARRIDO
http://jamgpa.com
jamgpa@hotmail.es

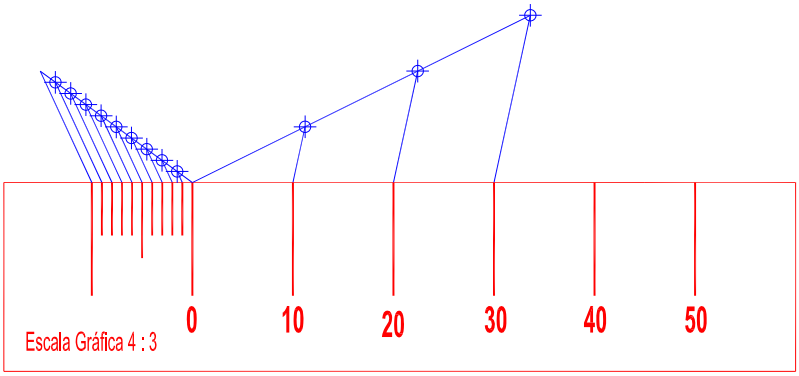

FECHA: Julio 2015	ALUMNO / A :	
EJERCICIO Nº: 3	Selectividad Asturias 2014-2015 (OPCIÓN B Fase General)	