EJERCICIO 3 (3 puntos)

Dibuja, a escala 1 : 2, las 2 vistas que mejor definen la pieza. Utiliza el punto R como referencia.

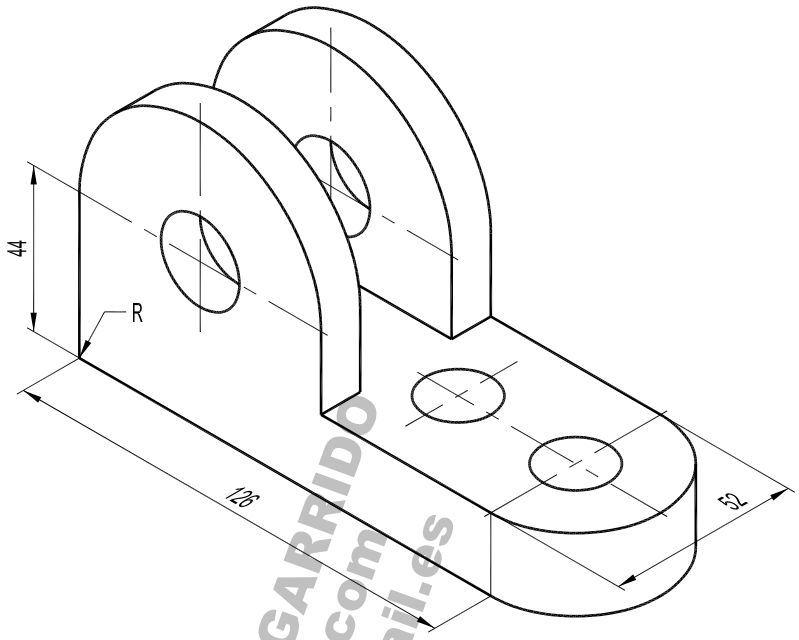

J. A. MARÍN GARRIDO
http://jamgpa.com
jamgpa@hotmail.es

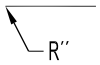

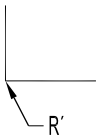

FECHA: Julio 2015	ALUMNO / A :	
EJERCICIO Nº: 3	Selectividad Asturias 2014-2015 (OPCIÓN B Fase Específica)	